Product Data Sheet

GW44003

Gama 44 CE



Gama 44 CE - Cutii de joncțiune etanșe la apă pentru montare pe suprafață în conformitate cu EN 60670-1 (cei 23-48) şi IEC 60670-22 (cei 23-94) şi fabricate DIN tehnopolimeri de înaltă performanță. Gama include versiuni cu grad de protecție IP44, IP55, IP56 cu pereți netezi sau cu presetupe cu intrare rapidă şi diferite tipuri de capace: oarbă / transparentă, adâncă/simplă, presare/înşurubare (DIN plastic, de asemenea 1/4 rotație sau DIN metal). Disponibil în diferite materiale cu auto-stingere (până la 960 °C GWT). Potrivit pentru joncțiuni obişnuite, pentru utilizări speciale şi pentru utilizări industriale.

Clasa de izolație	**II (conform standardelor IEC 61140)**	**Culoare**	**Gri RAL 7035**
Grad IP	**IP44**	**Material**	**Technopolymer GWPLAST 75**
Rezistență mecanică	**IK07**	**Dim. internă LxHxD (mm)**	**80x80x40**
Nr. intrări găuri / Ø	**6 / 23**	**Cerere**	**Pentru conexiuni normale**
Test de încercare cu fir incandescent	**650 °C**	**Capac**	**Apăsare simplă**
Temperatură de funcționare	**-25 +60 °C**	**Tip material**	**Fără halogeni în conformitate cu EN 60754-2**
Electrocod	**02210**	**Termo-presiune cu bilă**	**85 °C**
Pereți	**Presetupe pentru cabluri**	**Accesorii pentru restaurarea izolației**	**GW44622**

DIMENSIONAL

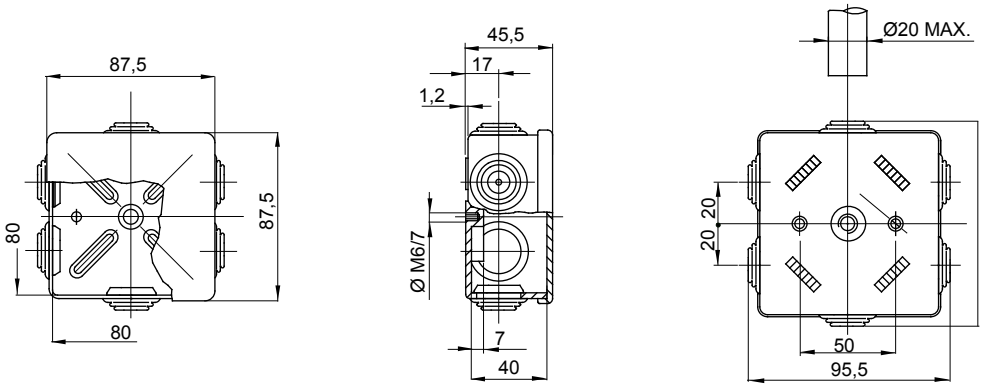

TECHNICAL SYMBOLOGY

EN 61140
II (conform standardelor IEC 61140)

IP
IP44

IK
IK07

GWT
650 °C

HF
HALOGEN FREE
Fără halogeni în conformitate cu EN 60754-2

85 °C

STANDARDS/APPROVALS

GEWISS S.p.A. Via A. Volta, 1
24069 Cenate Sotto - Bergamo - Italy
tel. +39 035 94 61 11 fax +39 035 94 69 09

www.gewiss.com
sat@gewiss.com

Last update 29/01/2024

Data, measures, designs and pictures are shown only as informative purposes, and could be changed without previous notice